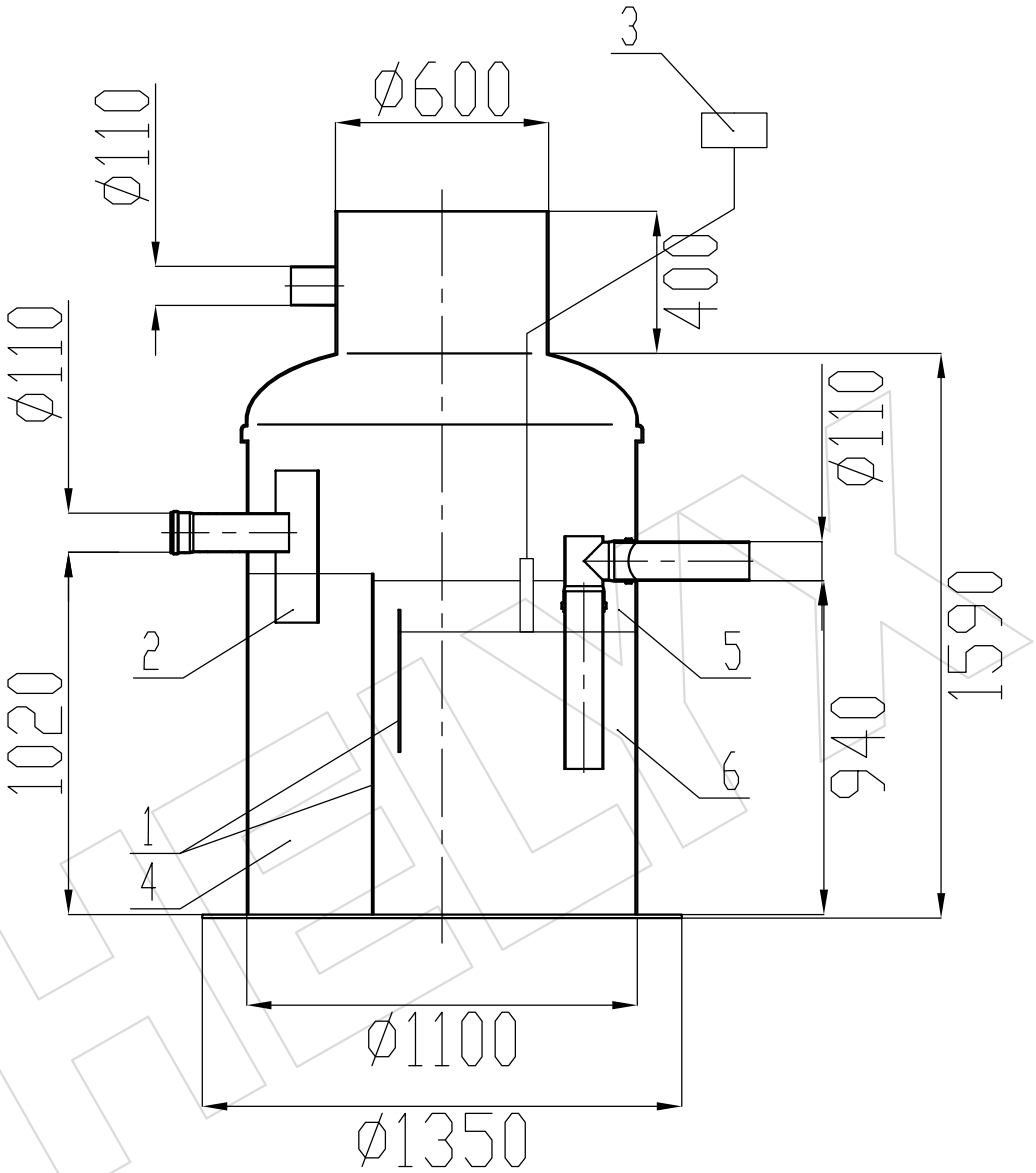

1	Перегородки	2
2	Отбойник	1
3	Контрольное устройство	1
4	Слой осадка	
5	Слой жира	
6	Рабочий объем	

					Жироуловитель 3 л/с
		№ докум.	Подпись	Дата	
Разраб.					
Пров.					
Т. контр.					
Чертил					
Н. контр.					
Утв.					

Лит.	Масса	Масштаб
		1:25
Лист	Листов	

HELYX