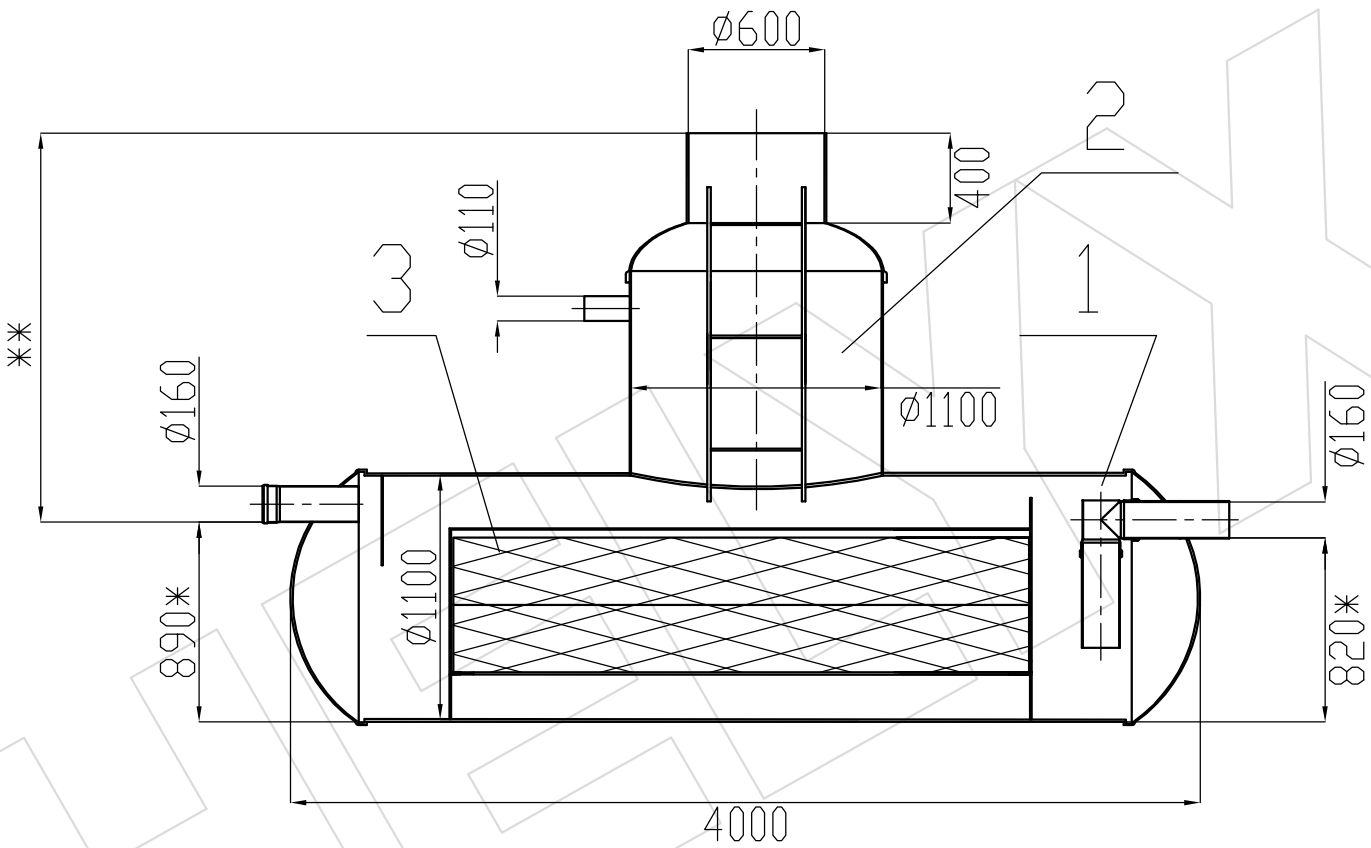

* Высота от внутреннего диаметра емкости

** Высота технического колодца определяется проектом

1 Маслобензоотделитель 10

2 Технический колодец с лестницей

3 Коалесцентный модуль

Изм.	Кол. уч	Лист	Nдок.	Подпись	Дата	Маслобензоотделитель 10 л/с		
ГИП							Стадия	Лист	Листов
								1	1
Гл. спец									
Пров.									
Разраб.									
Н. контр.									

Согласовано:

Взам. инв. N

Подпись и дата

Инв. N подл.